ПОЖАРНЫЕ
ПРОМЫШЛЕННЫЕ
ТЕХНОЛОГИИ

КАТАЛОГ ПРОДУКЦИИ

2019

8 (800) 550-08-40
www.pozhpena.ru

ВЕРТИКАЛЬНЫЙ БАК-ДОЗАТОР

BD-PPT ТУ 4854-010-44416782-2015

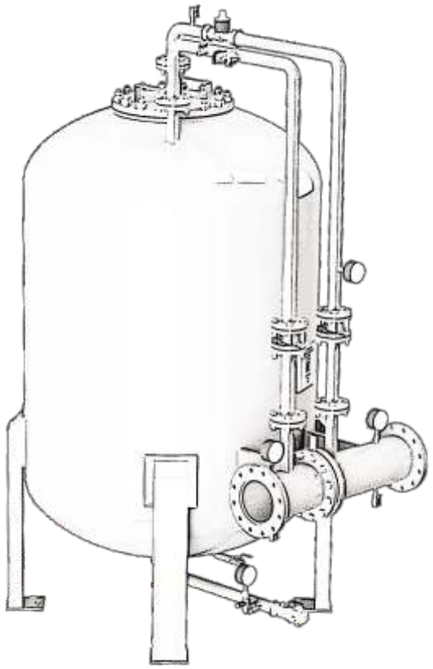

Описание

При подаче воды из магистрали в дозатор через отверстие часть ее по трубопроводу через кран поступает в пространство между стенкой бака и внутренней эластичной емкостью. Вода воздействует на эластичную емкость, сжимает ее и выдавливает пенообразователь в трубопровод на котором установлена диафрагма с калиброванным отверстием.

Диафрагма калибруется таким диаметром отверстием, что пенообразователь подается в поток воды в таком соотношении, что обеспечивается его требуемая концентрация в растворе - 1%, 3% или 6 % .

Область применения

Все типы систем стационарного водопенного пожаротушения;

- Секционные системы пожаротушения;
- Локальные системы (пожарные шкафы);
- В комплексе с пожарным оборудованием разного вида (сплинкеры, дренчеры, пенные камеры, пеногенераторы, комбинированные установки пенотушения и др.);

Технические данные

Расположение.....Вертикальное/ Горизонтальное
По количеству баков.....Одинарные/ Сдвоенные/Строенные
По объему.....от 20 - до 12000 / 20000
По типу пенообразователя.....Универсальны
По типу дозатора.....Df/DWT/TD
По концентрации.....1/3/6%

Преимущества:

Занимают небольшую площадь расположения, что очень удобно для малогабаритных помещений.

Назначение

Бак-дозатор используется для хранения пенообразователей и дозирования концентрата в водный поток при тушении пожара для образования рабочего пенного раствора. Они являются разновидностью статических и могут входить в противопожарный комплес совместно с другим оборудованием и установками.

ГОРИЗОНТАЛЬНЫЙ БАК-ДОЗАТОР

BD-PPT ТУ 4854-010-44416782-2015

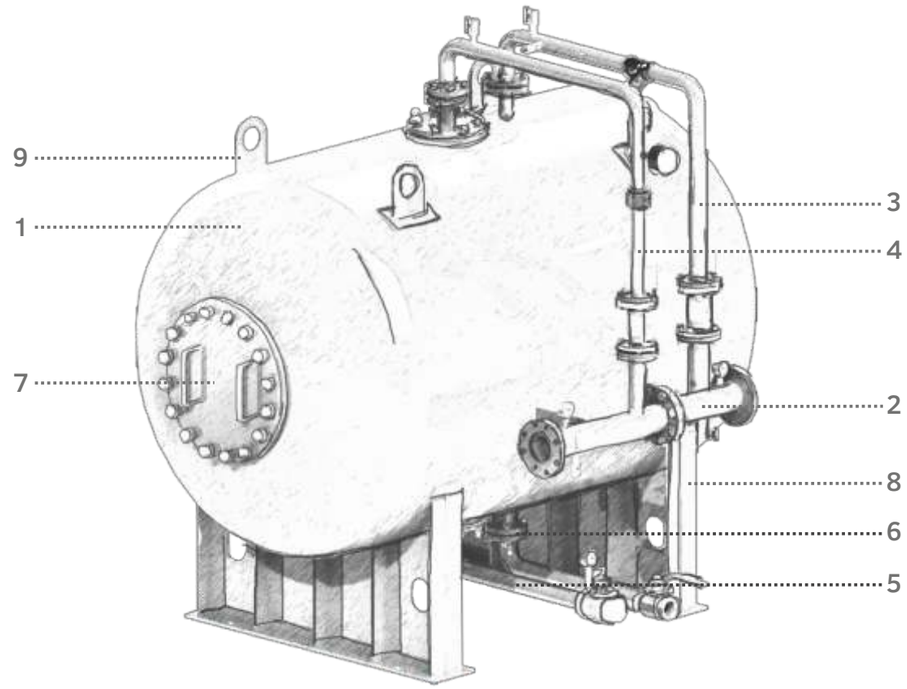

Область применения

1. Бак для хранения пенообразователя с эластичной емкостью
2. Дозатор Df (комплектация по запросу) от 4" до 12"
3. Линия подачи воды
4. Линия подачи пенообразователя
5. Линия закачки/слива пенообразователя
6. Линия сброса воды
7. Технологический люк
8. Опора
9. Транспортировочные крепления

Преимущества

Мак симальная высота баков намного меньше вертикальных, что удобно для помещений с невысокими потолками или блоков-боксов.

Материалы	
КОРПУС	Ст3сп/Ст.20/09Г2С/Нержавеющая сталь
ПАТРУБКИ	Ст3сп/Ст.20/09Г2С/Нержавеющая сталь
ФЛАНЦЫ СОЕДИНЕНИЯ	Ст3сп/Ст.20/09Г2С/Нержавеющая сталь
ОТСЕЧНЫЕ ШАРОВЫЕ КРАНЫ	Латунь/ Углеродистая сталь / Нержавеющая сталь
КЛАПАН ЗАПОЛНЕНИЯ/СПУСКА	Никелированная латунь/Нержавеющая сталь
МАНОМЕТРЫ	Латунь/Нержавеющая сталь
ЗАЗЕМЛЕНИЕ	Нержавеющая сталь
ПРЕДОХРАНИТЕЛЬНЫЕ КЛАПАНЫ	Латунь/Бронза/Нержавеющая сталь
ЭЛАСТИЧНЫЙ БАК	Хайпалон/Неопрен
ОБРАБОТКА ПОВЕРХНОСТИ	Красная эпоксидная эмаль (все цвета по запросу)

СДВОЕННЫЙ БАК-ДОЗАТОР

BD-PPT | ТУ 4854-010-44416782-2015

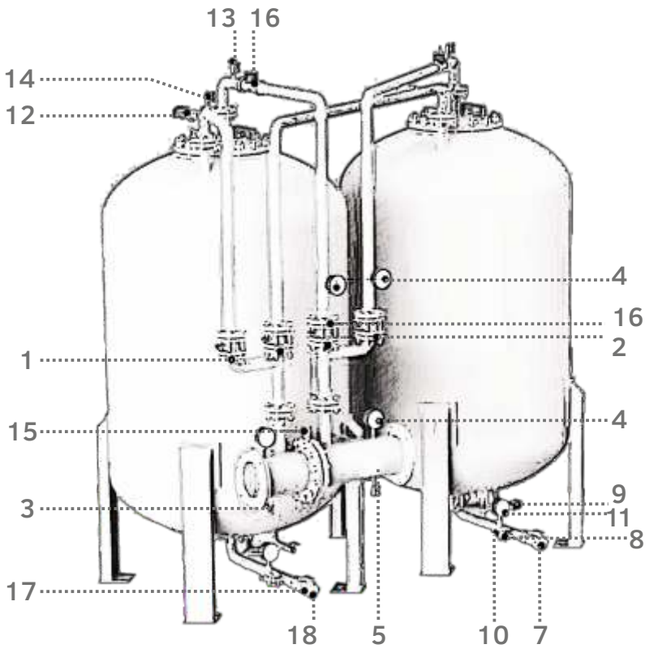

Описание

Соответствие

ГОСТ 12.3.046,
ГОСТ Р 12.3.047,
ГОСТ Р 50588,
ГОСТ Р 50800,
ГОСТ Р 53287,
СП 4.131130,
СП 5.13130.
Сертификат соответствия № РОСС RU.AB51.H01944
ТР ТС № RU Д-RU.AB29.B.04525
ТР ТС № RU Д-RU.AУ37.B.15112

Область применения

1. Кран фланцевый шаровой полнопроходной на линии подачи воды
2. Кран фланцевый шаровой полнопроходной на линии подачи пенообразователя
3. Дренажный кран дозатора
4. Манометр
5. Дозатор Df-8"
6. Обратный клапан
7. Кран закачки/слива пенообразователя
8. Кран перекрытия манометра
9. Кран дренажа воды
10. Предохранительный клапан
11. Манометр-гидрометр
12. Предохранительный клапан
13. Кран для сброса давления на линии подачи пенообразователя
14. Кран для сброса давления на линии подачи воды
15. Откалиброванная диафрагма дозатора
16. Откалиброванная диафрагма на линии подачи пенообразователя
17. Головка муфтовая
18. Головка заглушка

* По запросу баки могут укомплектовываться дренчерными и соленоидными клапанами, расходометрами и прочей арматурой.

Технические данные

Паспорт на сосуд работающий под давлением.
Гарантийное свидетельство.
Акт о прохождении гидравлических испытаний.
Акт о прохождении пневматических испытаний.
Руководство по монтажу, эксплуатации и техническому обслуживанию.

Преимущества:

Удобно применять для конструкций, где необходим запасной бак. Имеют небольшие габаритные размеры, а также оба бака работают с одним дозатором.

ШКАФ ПОЖАРНЫЙ ПЕННЫЙ

ШПП | ОТ 20 - ДО 100 Л

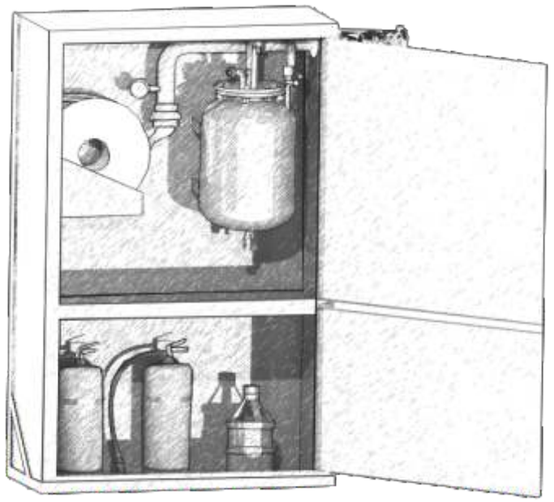

Описание

Базовая комплектация шкафа включает в себя шкаф для хранения инвентаря, бак для хранения пенообразователя, дозатор и пожарный рукав. По запросу шкаф укомплектовывается катушкой для хранения рукава, генератором пены и манометром, показывающим давление в магистрали. Данный вид оборудования широко применяется для тушения небольших объектов: складские помещения, покрасочные камеры, офисные помещения.

Материалы	
Корпус шкафа	09Г2С/ Нержавеющая сталь
Дозатор	Нержавеющая сталь
Бак для хранения пенообразователя	Алюминий
Пожарный кран	По запросу
Генератор пены	Каучук, резина
Покрытие	Краска порошковая
Цвет покрытия	Красный, белый
Пожарный рукав	По запросу

Спецификация

1. Шкаф для хранения инвентаря
2. Бак для хранения пенообразователя (20-100л)
3. Дозатор типа Df (2"/2,5")
4. Пожарный кран
5. Манометр
6. Рукав пожарный (51/66мм)
7. Катушка для пожарного рукава
8. Генератор пены средней кратности

Технические данные

Емкость.....20/25/30/40/50/100л
Продолжительность работы при 2,5л/с
при 1%.....12/15/18/24/30
при 6%.....2/2,5/3/4/5
Продолжительность работы при 5л/с
при 1%.....5/6/9/12/15
при 3%.....2/2,5/3/4/5
Длина рукавной линии.....10/15/20
Варианты исполнения: Навесной (встраиваемый/приставной)

Назначение

Шкаф пенный предназначен для размещения средств пожаротушения. Он дает возможность доукомплектования пожарных установок (ручных и автоматических) и трубопроводов различными конечными устройствами. В их числе - емкости с пенообразователем, дозаторы, пенные стволы.

ДОЗАТОР ТУРБИННО-ЛОПАСТНОЙ «ТУРБИНАТОР»

TD-PPT ТУ 4854-009-44416782-2016

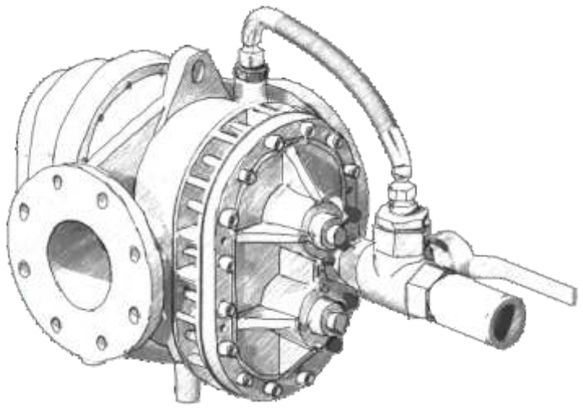

Описание

Турбодозатор предназначен для подачи ПО в автоматическом режиме из бака хранения в магистраль воды. Турбина, расположенная в дозаторе, вращается под напором воды. Энергия вращения передаётся на насос, который втягивает пенообразователь из бака и дозировано подает его в магистраль.

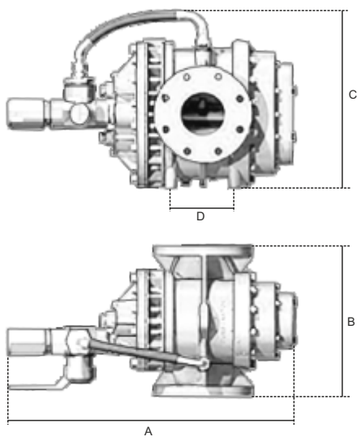

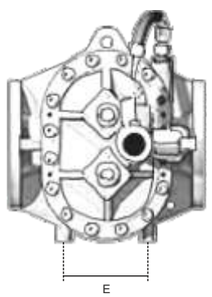

Размеры для монтажа				
Номинальный размер, дюймы		4"	6"	8"
Диапазон расхода		500-3000	1000-6500	1500-12000
Подключение к воде		4"ANSI 150# Flange	6"ANSI 150# Flange	8"ANSI 150# Flange
Подключение к пенообразо-вателю		1.1/2"BSP	2"ANSI 150# or 2"BSP	2.1/2"BSP or 3"ANSI 150#
Размер	A	669	742	936
	B	350	400	500
	C	418	515	645
	D	150	200	250
	E	150	200	270
Крепеж		M10	M12	M16
Рабочая температура		6°C - 50°C		

ЕМКОСТИ ДЛЯ ХРАНЕНИЯ ПЕНООБРАЗОВАТЕЛЯ — ЕПП

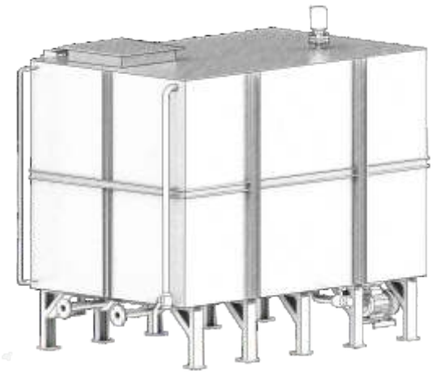

Баки хранения включают основные узлы и приборы:

- уровнемеры;
- воздушный клапан;
- заправочный узел для ПО (патрубок и полугайка);
- противоперелив пенообразователя;
- сливной узел (стальной шаровый кран и полугайка);
- выходной патрубок для пенообразователя.

Описание

Емкости для хранения пенообразователя предназначаются для хранения запасного пенообразователя в установках пенного пожаротушения, а также на складах объектов.

Они используются в комплектации систем хранения и дозирования пенообразователя. Компания «Пожарные Промышленные Технологии» производит емкости пенообразователя 200-12000 литров в стандартном исполнении, и до 20000 литров по запросу.

ДОЗАТОР ДИАФРАГМЕННОГО ТИПА — DF-PPT

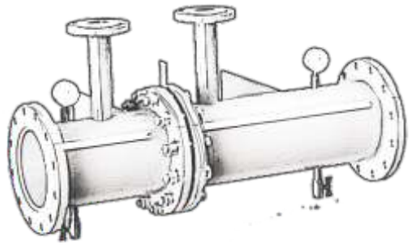

Материалы	
Корпус	09Г2С/ Нержавеющая сталь
Калиброванная диафрагма	Нержавеющая сталь
Краны	Латунь/ Нержавеющая сталь
Манометры	Латунь/ Нержавеющая сталь
Покрытие	Краска порошковая

DN	100/150/200/250
РАСХОД	80-2450/110-5500/125-10500/150-16000 л/мин
ПРОЦЕНТ ДОЗИРОВАНИЯ	1/3/6%
PN	0,4-1,6 МПа
ПРИСОЕДИНЕНИЕ	Межланцевое

Описание

Принцип работы дозатора в комплекте с баком БД-ППТ основан на вытеснении пенообразователя давлением воды. При этом вода при входе в дозатор раз-деляется на два потока: основной поток поступает внутрь дозатора через калиброванную диафрагму для воды, другая часть потока – отводится в подающую трубу, создавая компрессию на всю поверхность эластичной емкости и вытесняя пенообразователь через трубопровод с калиброванной диафрагмой в дозатор.

ДОЗАТОР ШИРОКОГО ДИАПАЗОНА — DF-PPT

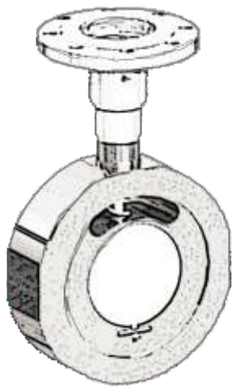

Материалы	
Корпус	09Г2С/ Нержавеющая сталь
Дозирующие элементы	Нержавеющая сталь
Покрытие	Краска порошковая/ Без покрытия

DN	100/150/200/250
РАСХОД	80-2450/110-5500/125-10500/150-16000 л/мин
ПРОЦЕНТ ДОЗИРОВАНИЯ	1/3/6%
PN	0,4-1,6 МПа
ПРИСОЕДИНЕНИЕ	Межланцевое

Описание

Дозатор широкого диапазона смешивает пенный концентрат и воду при соответствующем, постоянном дозировании при широком диапазоне расхода. Это достигается с помощью принципа переменного сечения, где сечение входа пенного концентрата меняется в зависимости от расхода воды.

ГЕНЕРАТОР ПЕНЫ ВЫСОКОЙ КРАТНОСТИ ЭЖЕКЦИОННЫЙ

ГВЭ-ППТ ТУ 4854-002-44416782-2016

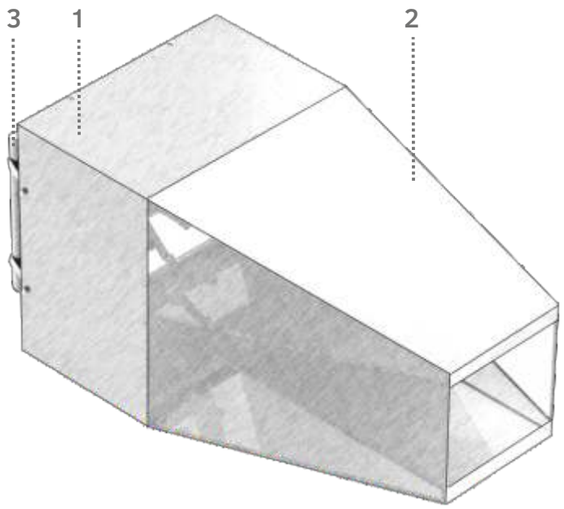

Описание

Генератор применяется в составе установок объемного пенного пожаротушения закрытых зданий, помещений и сооружений (продуктовые насосные нефтепере-качивающие станции и другие помещения, связанные с обращением нефти и нефтепродуктов, различные склады товарных и материальных ценностей и т.д.), огороженных объемов, для заполнения обвалований пеной и т.д.

Спецификация

1. Корпус
2. Пеногенерирующая сетка
3. Коллектор распределительный

Технические данные

Типоряд.....5-1000
Производительность
по пене л/мин.....5-1000
DN.....50/65/80
PN.....0,4-1,0МПа
Тип исполнение: 1. По длине струи
2. По ширине струи

Материалы	
КОРПУС	09Г2С/Ст.20/ Нержавеющая сталь
ПЕНОГЕНЕРУЮЩАЯ СЕТКА	Нержавеющая сталь/Оцинкованная сталь с полимерным покрытием
КОЛЛЕКТОР	09Г2С/Ст.20/ Нержавеющая сталь
СОПЛО	Латунь/Нержавеющая сталь/Бронза

Назначение

Для применения на защищаемых объектах ГВЭ ППТ выпускается в двух модификациях:

тип I - с приоритетом по длине
тип II- с приоритетом по ширине

По устойчивости к климатическим воздействиям ГВЭ ППТ соответствует исполнениям У, ХЛ, УХЛ, Т и МО по ГОСТ 15150-69.

НАСАДОК ПЕННЫЙ ПОДСЛОЙНЫЙ

ГВЭ-ППТ ТУ 4854-002-44416782-2016

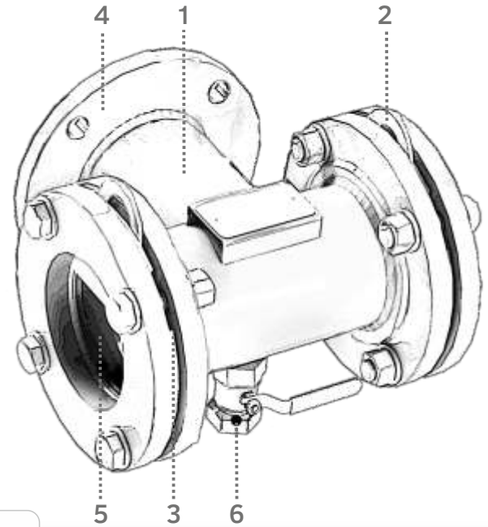

Описание

Насадки выпускаются двух видов: ПН-1 И ПН-2.
ПН-1 поддерживает заданную скорость проникновения низкократной пены в горючее, защищает пенопроводы от донных отложений и всевозможных включений.
ПН-2 дополнительно имеет герметизирующий элемент. Поддерживает заданную скорость низкократной пены в горючее. Осуществляет герметичность разводки пенопроводов до начала подачи пены. Не требуется защита от замерзания. При разрыве мембраны ПН-2 выполняет функции ПН-1. При использовании ПН-2 наличие нефтепродуктов в пенопроводах за пределами резервуара исключается. Производится пенный насадок "ПОДСЛОЙНЫЙ" в двух вариантах: с одним направлением истечения пены (Н) и с двумя (Т).
Скорость истечения пены зависит от характеристик системы пожаротушения, обосновывается научными исследованиями. Техническими условиями определяется проходное сечение, рассчитывается рабочее давление.

Спецификация

1. Корпус
2. Нож
3. Герметизирующий элемент
4. Присоединительный фланец
5. Разрывная мембрана
6. Кран (Только в ПН-2)

Технические данные

DN.....80/100/150/200/250
Площадь выпускного
отверстия см 40-75/60-90/90-140/
100-190/120-240
Давление вскрытия мембраны,
не более.....0,1МПа
Сохранение герметичности
при давлении со стороны
резервуара, не менее.....0,4МПа

Материалы	
КОРПУС	09Г2С/ Нержавеющая сталь
НОЖ	Нержавеющая сталь
ВНУТРЕННИЕ ДЕТАЛИ	09Г2С/ Нержавеющая сталь
ГЕРМЕТИЗИРУЮЩАЯ ПЛЕНКА	Полимерная смесь
УПЛОТНИТЕЛЬНАЯ ПРОКЛАДКА	Масло-бензо стойкий полиуретан

Назначение

Пенные насадки предназначены для применения в составе установок подслойного пожаротушения резервуаров
с легковоспламеняющимися жидкостями. Пенные насадки устанавливаются на внутренней разводке пенопроводов, размещаемой внутри резервуара в слое горючего.

КАМЕРА ПЕНЫ НИЗКОЙ КРАТНОСТИ

КНП-ППТ ТУ 4854-014-44416782-2016

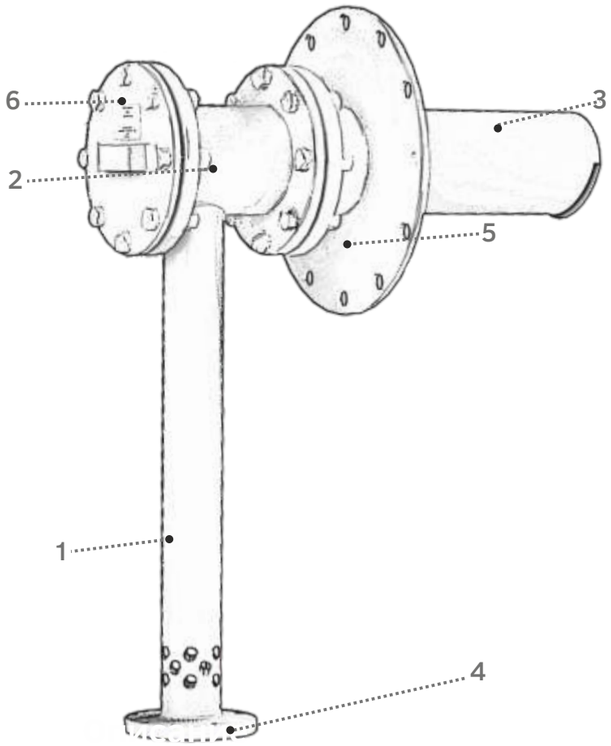

Описание

В случае возникновения пожара в резервуаре и срабатывании комбинированной автоматизированной системы тушения пожара, водный раствор пенообразователя, подающийся по растворопроводу с рабочим давлением и расходом, соответствующим типоразмеру камеры, проходя через сопло в камере расширения попадает в зону смешивания генератора. Основная часть струи, попадая в приемный канал и диффузор камеры, смешиваясь генерируется в пену заданной кратности. Струя пены заполняет разрыв мембраны герметизирующего устройства и в дальнейшем выходит через пенослив в резервуар с нефтепродуктом.

Спецификация

1. Генератор пены
2. Камера расширения
3. Пенослив
4. Присоединительный фланец
5. Крепление к резервуару
6. Люк для обслуживания

Технические данные

Модельный ряд.....5/10/15/20/25/30
Производительность
по пене л/сек.....5/10/15/20/25/30
Рабочее давление.....0,5-1,0МПа

Материалы	
КОРПУС	09Г2С/Ст.20/ Нержавеющая сталь
ПОКРЫТИЕ	Краска порошковая

Назначение

КНП предназначены для комбинированных автоматических систем пожаротушения нефти и нефтепродуктов в вертикальных стальных резервуарах с понтоном и плавающей крышей (РВС, РВСП или РВСПК) или железобетонных резервуарах (ЖБР) и способны выполнять следующие задачи:

- Образование плоских веерных струй низкократной пены из водных растворов пенообразователей;
- Подача плоских веерных струй пены (сверху) в зону кольцевого зазор

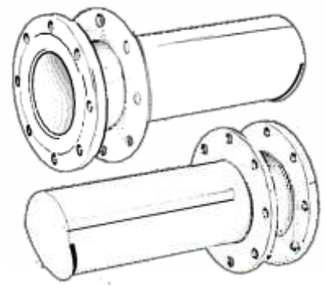

УНИВЕРСАЛЬНЫЙ ПЕНОСЛИВ — ПС (У)

Материалы	
КОРПУС	09Г2С/Ст.20/ Нержавеющая сталь
ПОКРЫТИЕ	Краска порошковая

Описание

Универсальный пенослив ПС (У) рекомендуют для установки пенных систем пожаротушения в безкамерных установках, где генерация пены с низкой кратностью производится согласно ГОСТу Р 53290-2009 с помощью высоконапорных пеногенераторов. Потом эта пены перемещается по специальным трубопроводам в пенослив, который установлен сверху по периметру резервуаров. Универсальный пенослив можно использовать для различных установок тушения пожаров другого типа, в случае если другое не предусмотрено нормативными документами.

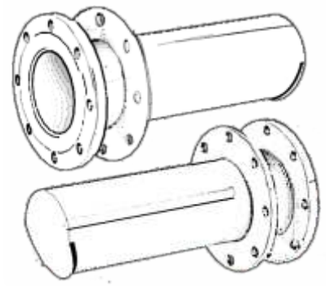

ПЕНОСЛИВ ДЛЯ РЕЗЕРВУАРА ВЕРТИКАЛЬНОГО СТАЛЬНОГО — ПС (РВС)

Материалы	
КОРПУС	09Г2С/Ст.20/ Нержавеющая сталь
ПОКРЫТИЕ	Краска порошковая

Описание

Обеспечивает бесперебойную подачу струи пены в виде веера:

- подача пены с низкой кратностью в центр резервуара хранения;
- обеспечивает плавную доставку пены с низкой кратностью через стенки резервуара.

Такой метод доставки пены позволяет существенно снизить время на распределение раствора по поверхности нефтепродуктов.

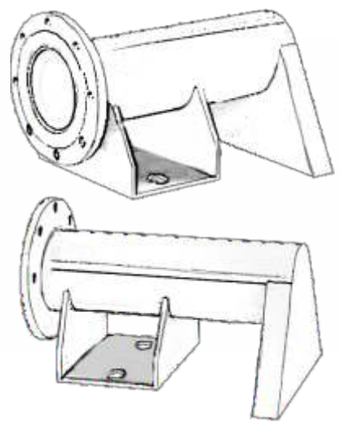

ПЕНОСЛИВ ДЛЯ ЖЕЛЕЗОБЕТОННОГО РЕЗЕРВУАРА — ПС (ЖБР)

Материалы	
КОРПУС	09Г2С/Ст.20/ Нержавеющая сталь
ПОКРЫТИЕ	Краска порошковая

Описание

Этот пенослив создает веерную струю пены и обеспечивает плавную доставку пены с низкой кратностью через стенки резервуара. Конструкция ПС (ЖБР) отличается от других видов удлиненным корпусом. Это предусмотрено для случаев установки системы на железобетонную стенку-ограждение

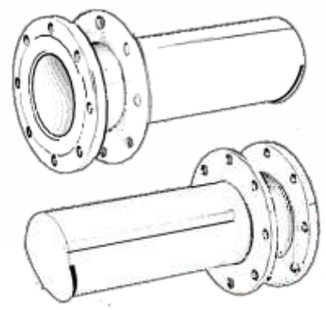

ПЕНОСЛИВ ДЛЯ РЕЗЕРВУАРА ВЕРТИКАЛЬНОГО СТАЛЬНОГО С ПЛАВАЮЩЕЙ КРЫШЕЙ — ПС (РВСПК)

Материалы	
КОРПУС	09Г2С/Ст.20/ Нержавеющая сталь
ПОКРЫТИЕ	Краска порошковая

Описание

Этот пенослив создает веерную струю пены и обеспечивает плавную доставку пены с низкой кратностью через стенки резервуара. Конструкция ПС (РВСПК) отличается от других видов удлиненным корпусом. Это предусмотрено для случаев установки системы на железобетонную стенку-ограждение

ВЫШКА ПОЖАРНАЯ УНИВЕРСАЛЬНАЯ

ВПУ-ППТ | ТУ 4854-005-44416782-2016

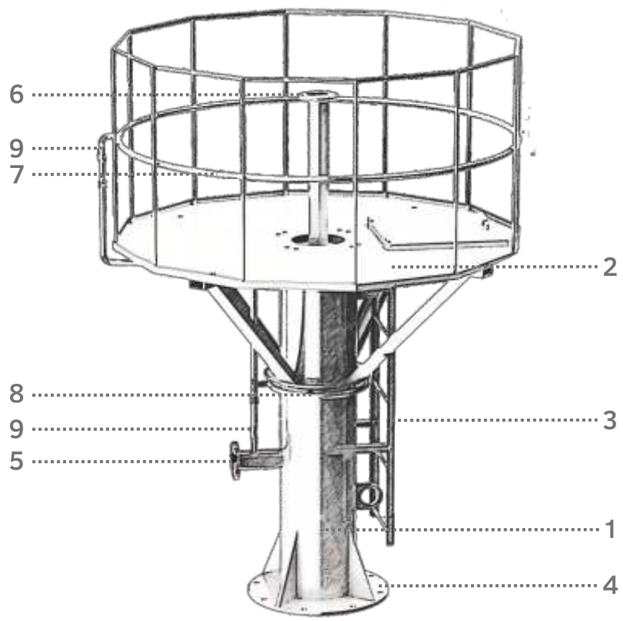

Описание

Пожарные лафетные вышки выполняются для установки 1-го или 2-х лафетных стволов на высоте от уровня фундамента до уровня пола площадки от 2-х до 10 метров. При необходимости расположения ствола выше 10 метров проектом необходимо предусматривать дополнительные строительные конструкции.

По заказу ПВУ оснащаются:

- Водяной завесой площадки;
- Водяным орошением несущих стоек.

Спецификация

1. Основание
2. Корзина
3. Лестница
4. Крепление
5. Присоединительный фланец
6. Присоединительный фланец
7. Водяная завеса корзины
8. Водяная завеса основания
9. Краны открытия/закрытия водяной завесы

Технические данные

Высота.....от 2 - до 12м
Количество
лафетных стволов.....1/2
DN трубопровода.....от 80 - до 200
PN.....1,6МПа

Материалы	
КАРКАС	Ст.20/09Г2С/ Нержавеющая сталь
ТРУБОПРОВОД	Ст.20/09Г2С/ Нержавеющая сталь
КРАНЫ	Латунь/ Нержавеющая сталь

Назначение

Пожарная вышка универсальная (ПВУ) представляет собой устройство для установки лафетных пожарных стволов, гидромониторов, установок комбинированного тушения пожаров, универсальных водопенных стволов и других технических средств подачиводы или раствора пенообразователя, обеспечения управления ими как по месту установки, так и дистанционно (при наличии дистанционного управления у лафетного ствола) на высоте.

ПОЖАРНЫЙ ЛАФЕТНЫЙ СТВОЛ

ЛС-СУ | ОТ 20 Л/С - ДО 60 Л/С

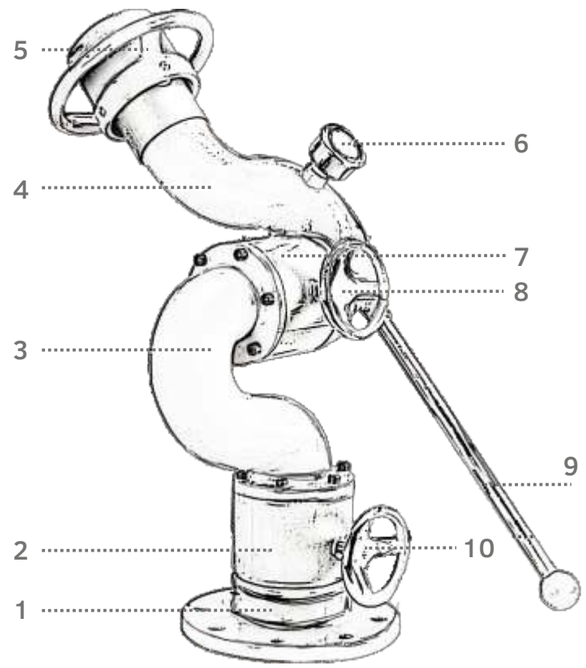

Описание

Пожарный лафетный ствол типа ЛС-СУ изготавливается из ковкого железа и рассчитан на скорость потока от 20 л/с до 60 л/с.

Особенности

Легко функционирует под давлением, управление при помощи рычага обеспечивает быстрое перемещение и прицеливание.

Вертикальные и горизонтальные фиксаторы позволяют диспетчеру оперативно фиксировать лафетный ствол в любое положение.

- Подходит для воды
- Водосливное отверстие типоразмера 2,5"
- Поворот на 360°
- Рычажное управление
- Возможно использование фланцев с типоразмером 3" или 4"
- Струйная/распылительная насадка
- Допускаются изменения по требованию заказчика

Спецификация

1. Присоединительны фланец типоразмера 3" или 4"
2. Муфта
3. Входной патрубок
4. Выходной патрубок
5. Распылительная насадка
6. Манометр
7. Муфта
8. Вертикальный фиксатор
9. Рычаг поворотный
10. Горизонтальный фиксатор

Технические данные

Скорость потока ..... 20/30/40/50/60 л/с
Диапазон ..... ≥48/55/60/65/70 м
Рабочее давление 0.8МПа
Максимальное рабочее давление 1МПа
Угол прицеливания ..... от +70° - до -70°
Поворот ..... 360°
Вес 31кг
Покрытие ..... Краска порошковая
Соответствие ССС,ISO9001, ISO14001

ЭЖЕКЦИОННЫЙ ПОЖАРНЫЙ ЛАФЕТНЫЙ СТВОЛ

ЛС-С20(Пн) | **ОТ 20 Л/С - ДО 60 Л/С**

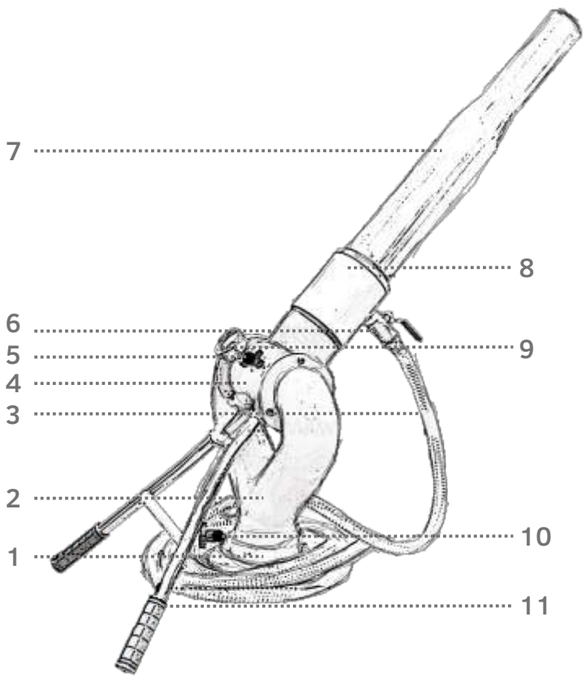

Описание

Пожарный лафетный ствол типа ЛС-С(Пн) изготавливается из ковкого железа и рассчитан на скорость потока от 40 л/с до 80 л/с..

Особенности

Точная и надежная эжекция.
Качество и диапазон действия рабочего потока
Легко функционирует под давлением, управление при помощи рычага обеспечивает быстрое перемещение и прицеливание.
Вертикальные и горизонтальные фиксаторы позволяют диспетчеру оперативно фиксировать лафетный ствол в любое положение.

- Подходит для воды
- Водосливное отверстие типоразмера 2,5"
- Поворот на 360°
- Рычажное управление
- Возможно использование фланцев с типоразмером 3" или 4"
- Струйная насадка

Спецификация

1. Присоединительный фланец типоразмера 3" или 4"
2. Крупный входной тройник
3. Эжекционный насос
4. Малый выходной тройник
5. Вертикальный фиксатор
6. Затворный шаровый клапан
7. Струйная насадка
8. Муфта для подсоединения эжекционного насоса
9. Манометр
10. Горизонтальный фиксатор
11. Рычаг поворотный

Технические данные

Скорость потока	20/30/40/50/60 л/с
Диапазон (Вода)	≥40/45/50/55/60 м
Диапазон (Пена)	≥45/50/55/60/65 м
Рабочее давление	0.8МПа
Максимальное рабочее давление	1МПа
Угол прицеливания	от +70° - до -70°
Поворот	360°
Покрытие	.Краска порошковая
Температурный коэффициент расширения	≥5.0
Время вытекания 25%	≥2:30[Мин:с]
Соответствие	.CCC,ISO9001, ISO14001

ЭЖЕКЦИОННЫЙ ПОЖАРНЫЙ ЛАФЕТНЫЙ СТВОЛ

ЛС-С40(Пн) | **ОТ 40 Л/С - ДО 80 Л/С**

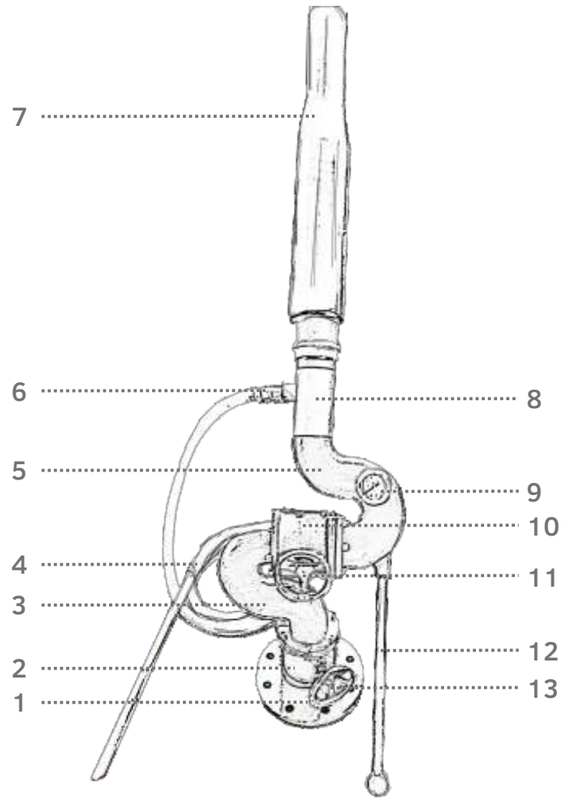

Описание

Пожарный лафетный ствол типа ЛС-СУ изготавливается из ковкого железа и рассчитан на скорость потока от 20 л/с до 60 л/с.

Особенности

Точная и надежная эжекция.
Качество и диапазон действия рабочего потока
Легко функционирует под давлением, управление при помощи рычага обеспечивает быстрое перемещение и прицеливание.
Вертикальные и горизонтальные фиксаторы позволяют диспетчеру оперативно фиксировать лафетный ствол в любое положение.

- Подходит для воды
- Водосливное отверстие типоразмера 2,5"
- Поворот на 360°
- Рычажное управление
- Возможно использование фланцев с типоразмером 3" или 4"
- Струйная/распылительная насадка

Спецификация

1. Присоединительны фланец типоразмера 3" или 4"
2. Муфта
3. Входной патрубок
4. Выходной патрубок
5. Распылительная насадка
6. Манометр
7. Муфта
8. Вертикальный фиксатор
9. Рычаг поворотный
10. Горизонтальный фиксатор

Технические данные

Скорость потока	20/30/40/50/60 л/с
Диапазон (Вода)	≥48/55/60/65/70 м
Диапазон (Пена)	≥45/50/55/60/65 м
Рабочее давление	0.8МПа
Максимальное рабочее давление	1МПа
Угол прицеливания	от +70° - до -70°
Поворот	360°
Покрытие	Краска порошковая
Температурный коэффициент расширения	≥5.0
Время вытекания 25%	≥2:30[Мин:с]
Соответствие	CCC,ISO9001, ISO14001

ПОЖАРНЫЙ ЛАФЕТНЫЙ СТВОЛ С ВОДОПЕННЫМ НАСАДКОМ

ЛС-С20(Пн) | **ОТ 20 Л/С - ДО 60 Л/С**

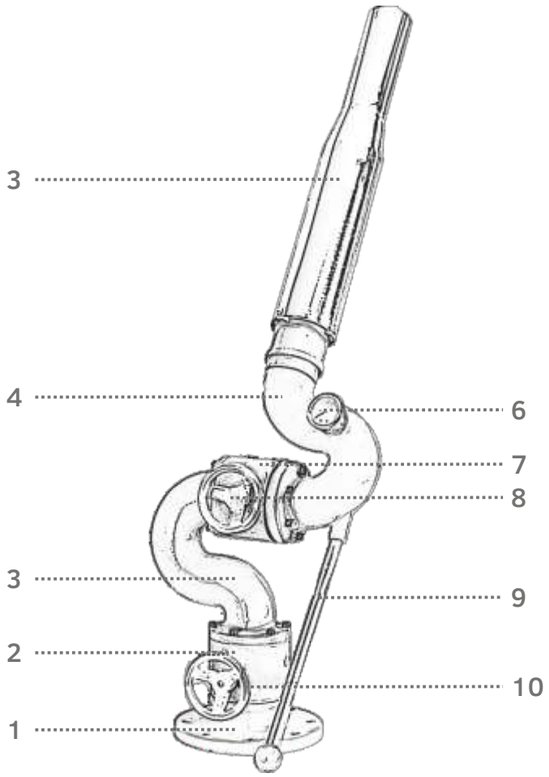

Описание

Пожарный лафетный ствол типа ЛС-С(Пн) изготавливается из ковкого железа и рассчитан на скорость потока от 20 л/с до 60 л/с.

Особенности

Легко функционирует под давлением, управление при помощи рычага обеспечивает быстрое перемещение и прицеливание.

Вертикальные и горизонтальные фиксаторы позволяют диспетчеру оперативно фиксировать лафетный ствол в любое положение.

- Подходит для воды и пены
- Водосливное отверстие типоразмера 2,5"
- Поворот на 360°
- Рычажное управление
- Возможно использование фланцев с типоразмером 3" или 4"
- Струйная насадка
- Допускаются изменения по требованию заказчика

Спецификация

1. Присоединительны фланец типоразмера 3" или 4"
2. Муфта
3. Входной патрубок
4. Выходной патрубок
5. Водопенный насадок
6. Манометр
7. Муфта
8. Вертикальный фиксатор
9. Рычаг поворотный
10. Горизонтальный фиксатор

Технические данные

Скорость потока	20/30/40/50/60 л/с
Диапазон (Вода)	.≥40/45/50/55/60 м
Диапазон (Пена)	≥45/50/55/60/65 м
Рабочее давление	0.8МПа
Максимальное рабочее давление	1МПа
Угол прицеливания	от +70° - до -70°
Поворот	360°
Вес	31 кг
Покрытие	Краска порошковая
Температурный коэффициент расширения	≥5.0
Время вытекания 25%	≥2:30[Мин:с]
Соответствие	ССС,ISO9001, ISO14001

ПОЖАРНЫЙ ФИЛЬТР УНИВЕРСАЛЬНЫЙ

ПФУ-ППТ | **ТУ 4854-005-44416782-2016**

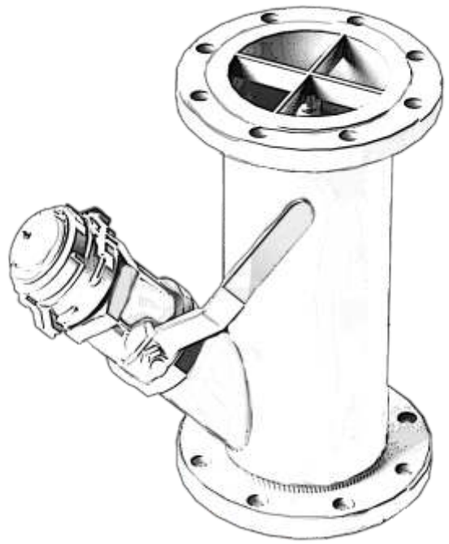

Описание

ПФУ представляет собой устройство для фильтрования воды, концентратов пено-образователя, растворов пенообразователей и других жидкостей.
ПФУ обеспечивает бесперебойную работу водо- и пеноподающих пожаротехнических средств в зоны горения (охлаждения) и в целом увеличивают надежность систем (установок) пожаротушения и водяного охлаждения. Кроме этого, ПФУ способствуют проведению высокоэффективных пусконаладочных работ, работ по промывке трубопроводов, а также предварительных и приемочных испытаний.

К основным конструктивным особенностям ПФУ относятся:

- Приспособленность для пусконаладочных работ и работ для промывки трубопроводов;
- Характеристики фильтрующего элемента не допускают возможность полного перекрытия сечения линейного ввода и вывода установки пожаротушения (охлаждения) из строя в случае переполнения полезного объема загрязнениями (при переполнении фильтра происходит деформация фильтрующего элемента);
- Возможность удаления посторонних включений через гибкие рукава и шланги за пределы помещений.

Спецификация

1. Присоединительный фланец
2. Корпус с фильтрующим элементом
3. Кран шаровый полнопроходной 2"/3"
4. Пожарная головка 2"/3"
5. Головка - заглушка 2"/3"

Технические данные

DN.....50/80/100/150/200/250/300
PN.....1,6МПа
Полезный объем.....0,5/0,75/1,0/1,6/2,25/3/3,75
Коэффициент гидравлического сопротивления.....2,5
Размер ячейки.....от 1х1 до 12х12
Фланцы присоединительные...по ГОСТ12820-80

Материалы	
КОРПУС	Ст.20/09Г2С/ Нержавеющая сталь
ФИЛЬТРУЮЩИЙ ЭЛЕМЕНТ	Нержавеющая сталь
КРАН	Латунь/ Нержавеющая сталь
ПОЖАРНЫЕ СОЕДИНИТЕЛИ	Латунь/ Нержавеющая сталь

Назначение

- Обеспечение защиты водо- и пеноподающих пожарно-технических средств (насосных агрегатов, баков дозаторов и т.д.) от засорения сопел, входных (выходных) отверстий, дозирующиъ и колиброванных отверстий и т.д.;
- Обеспечение защиты технологического оборудования (контрольносигнальные клапаны, спринклеры, дренчера, водопенные оросители, генераторы пены (низкой, средней и высокой кратности), лафетные стволы, кольца орошения и т.п.) от засорения сопел, входных (выходных) отверстий, дозирующих и комбинированных отверстий и т.д.;
- Фильтрацию потоков жидкости от посторонних включений с заданным размером.

МЕМБРАНА РАЗРЫВНАЯ

МР-ППТ ТУ 4854-001-44416782-2016

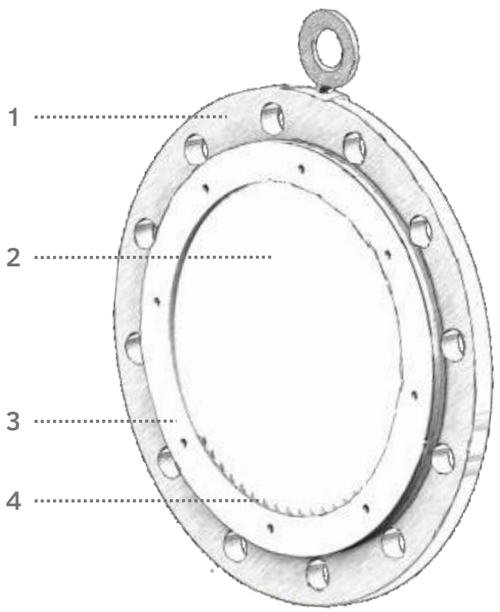

Описание

Разрывная мембрана установленная между фланцами на трубопроводе, за счет герметизирующего элемента удерживает нефтепродукт или его пары от проникновения в трубопроводы установки пожаротушения.

При подаче огнетушащих веществ в трубопровод шибер поворачивается по направляющим в корпусе и воздействует на герметизирующий элемент. При превышении давления на 0,02 МПа и выше происходит разрыв герметизирующего элемента и огнетушащие вещества поступают далее через мембрану в трубопровод установки пожаротушения.

Спецификация

1. Обойма
2. Герметизирующий элемент
3. Уплотнительные прокладки
4. Нож

Технические данные

DN.....80/100/150/200/250/300
PN max.....0,3МПа
PN превышение для прорыва герметизирующего элемента.....0,02МПа
Тип крепления.....Фланцевый

Материалы	
КОРПУС	09Г2С/ Нержавеющая сталь
НОЖ	Нержавеющая сталь
ВНУТРЕННИЕ ДЕТАЛИ	09Г2С/ Нержавеющая сталь
ГЕРМЕТИЗИРУЮЩАЯ ПЛЕНКА	Полимерная смесь
УПЛОТНИТЕЛЬНАЯ ПРОКЛАДКА	Масло-бензо стойкий полиуретан

Назначение

- Установки подслойного пожаротушения (для удержания столба нефтепродукта и предотвращения попадания его и его паров в пенопроводы);
- Безкамерных установок подачи пены сверху в резервуарах хранения нефтепродуктов (для предотвращения попадания паров нефтепродуктов в растворопроводы);
- Других установок пожаротушения или водяного охлаждения, где необходимо не допускать попадания паров или газов, образующихся в результате технологических процессов, в трубопроводы.

НАСАДОК ПОЖАРНЫЙ ДЛЯ ВОДЯНЫХ ЗАВЕС

НП-2 ТУ 4854-021-44416782-2016

Материалы	
КОРПУС	Ст.20/09Г2С/ Нержавеющая сталь
ФИЛЬТР	Нержавеющая сталь
СОПЛО	Латунь/Бронза/ Нержавеющая сталь

Характеристики	
DN	3/4/5/6/7 мм
PN	0,7 - 1,2 МПа
ВЫСОТА ЗАВЕСЫ	5,5/8/10/12/13,5

НАСАДОК ПОЖАРНЫЙ ДЛЯ ВОДЯНЫХ ЗАВЕС

НП-3 ТУ 4854-021-44416782-2016

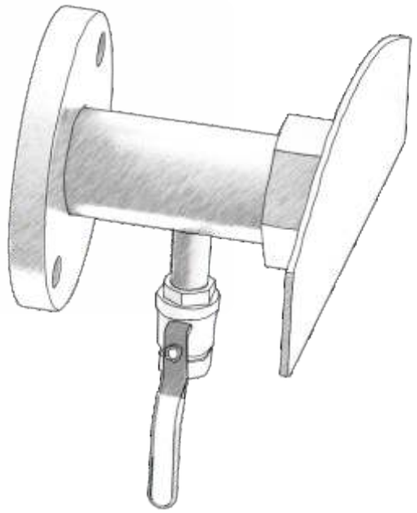

Материалы	
КОРПУС	Ст.20/09Г2С/ Нержавеющая сталь
ФИЛЬТР	Нержавеющая сталь
СОПЛО	Латунь/Бронза/ Нержавеющая сталь

Характеристики	
DN	40/50
PN	0,5-1,2 МПа

DN-40
Высота завесы.....5,0/5,5/6,0/6,5м
Ширина завесы.....16/18/21/22м
DN-50
Высота завесы.....5,2/5,7/6,2/6,7м
Ширина завесы.....16,5/19/22/23м

РАЗВЕТВИТЕЛЬ ПОЖАРНЫХ СОЕДИНИТЕЛЕЙ

РПС-1 ТУ 4854-020-44416782-2015

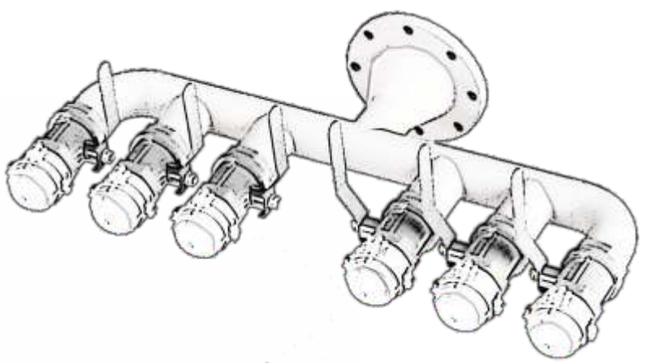

Материалы	
КОРПУС	Ст.20/09Г2С/ Нержавеющая сталь
КРАНЫ	Латунь/ Нержавеющая сталь
ПОКРЫТИЕ	Краска порошковая

Характеристики	
DN	от 50 - до 400
PN	от 0,4 - до 1,6 МПа
КОЛИЧЕСТВО ГРЕБЕНОК	от 2 - до 10
ГОЛОВКИ МУФТОВЫЕ	от 50 - до 150

РАЗВЕТВИТЕЛЬ ПОЖАРНЫХ СОЕДИНИТЕЛЕЙ

РПС-2 ТУ 4854-020-44416782-2015

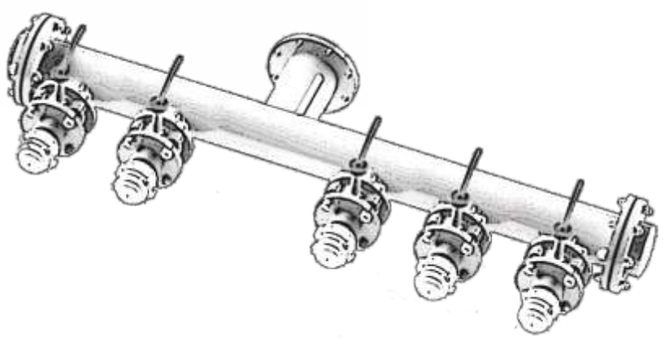

Материалы	
КОРПУС	Ст.20/09Г2С/ Нержавеющая сталь
КРАНЫ	Латунь/ Нержавеющая сталь
ПОКРЫТИЕ	Краска порошковая

Характеристики	
DN	от 50 - до 400
PN	от 0,4 - до 1,6 МПа
КОЛИЧЕСТВО ГРЕБЕНОК	от 2 - до 10
ГОЛОВКИ МУФТОВЫЕ	от 50 - до 150

БЛОК БОКС ПОЖАРНЫХ ГИДРАНТОВ

ББПГ ТУ 5363-016-44416782-2015

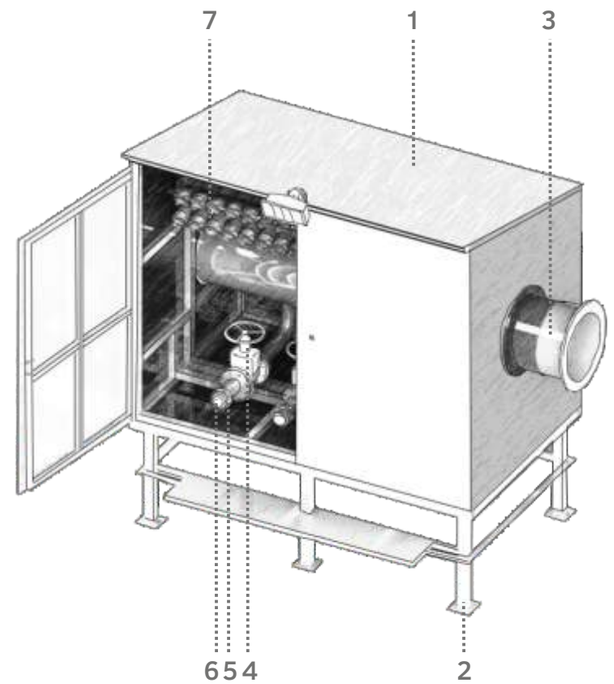

Описание

ББПГ изготавливается в двух модификациях:
ББПГ-В (для отбора воды) и ББПГ-П (для отбора воды и получения раствора пенообразователя) ББПГ - это металлический корпус, установленный на опорах на высоту по заданию заказчика. Габаритные размеры корпуса и количество путрубков также подбираются в соответствии с требованиями заказчика. Каждый из патрубков оснащен запорной арматурой снаружи и внутри.
При необходимости БПГ комплектуются обогревательными элементами от электрических сетей либо теплоспутников.
Можно оснастить ББПГ емкостью для хранения пенообразователя и эжекторным дозатором.

Спецификация

1. Короб укрытия с отсеками
2. Опора
3. Подводящая магистраль
4. Кран перекрытия
5. Головка муфтовая
6. Головка заглушка
7. Рукавные скатки

Материалы	
КОРПУС	Ст.20/09Г2С/ Нержавеющая сталь
ТРУБОПРОВОД	Ст.20/09Г2С/ Нержавеющая сталь
КРАНЫ ШАРОВЫЕ	Латунь/ Бронза/Нержавеющая сталь
РУКАВА ПОЖАРНЫЕ	Тканевые/ Прорезиненные/Латексированные/ Армированные
ГОЛОВКИ МУФТОВЫЕ	Латунь/ Алюминиевый сплав

Назначение

Предназначен для оснащения наземных противопожарных водопроводов и обеспечения наружного пожаротушения за счет отбора воды через специальные патрубки, оснащенные пожарными соединительными головками типа ГМ, и ее подачи к месту пожара с использованием пожарных напорных рукавов и пожарных стволов.

БНСВП

БЛОЧНЫЕ НАСОСНЫЕ СТАНЦИИ ВОДЯНОГО ПОЖАРОТУШЕНИЯ

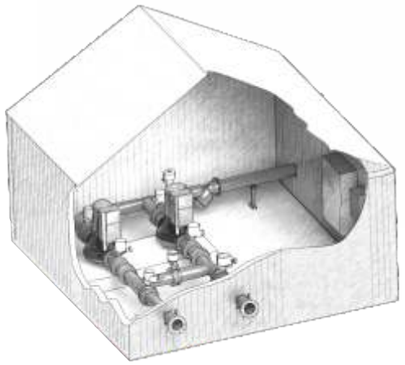

Описание

Каждая из них состоит из определенных, отдельных модулей. Как правило, это быстровозводимые сооружения, в которых и размещается все необходимое оборудование. Внешне они похожи на некий бокс, каркас которого изготовлен из жестких металлический профилей со стальной обшивкой и базальтовой плитой в качестве утеплителя. Подобные блоки огнестойки и проектируются, исходя из габаритов перевозки.

При установке насосной станции водяного пожаротушения, не забудьте и о том, что такие станции напрямую связаны между собой. Так как в момент срабатывания водяного пожаротушения происходит смешение воды с пенным концентратом. Соответственно, не имея водяной станции насосного пожаротушения, система пенного пожаротушения не сможет функционировать полноценно в штатном режиме в целом. Как и система дозирования пенообразователя в частности

ББПТ

БЛОК БОКС ПОЖАРОТУШЕНИЯ

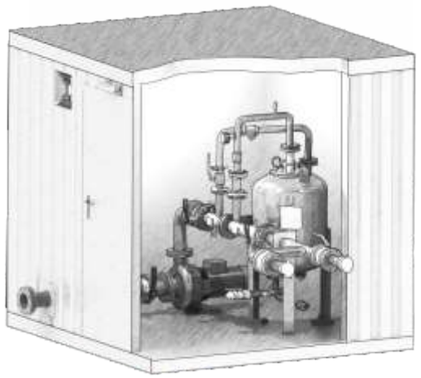

Описание

Можно считать одной из наиболее эффективных систем пожаротушения. Она предназначена для комплексного тушения пожаров и имеет резервуар для хранения воды и пенообразователя. При возгорании подготовка водопенного раствора и его подача в пеногенераторы осуществляется оборудованием самостоятельно.

Могут эксплуатироваться при минусовых температурах. Этому способствует утепление посредством базальтовой минеральной ваты, которая является негорючей и нетоксичной и в случае возгорания соседствующий с ней материалов не выделяет едкого запаха.

Оборудование помещается в стандартный морской контейнер и может быть доставлено удобным способом. Электрический отопительный сезон позволяет стабилизировать температуру внутри блока: ее уровень равен примерно 5°С.

ББТО

БЛОК БОКС ТЕХНОЛОГИЧЕСКОГО ОБОРУДОВАНИЯ

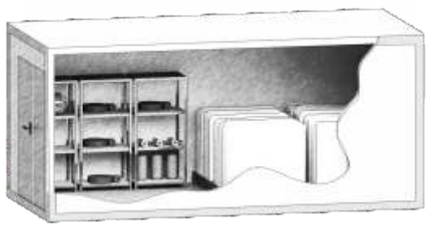

Описание

В стандартную комплектацию склада входит блок-бокс, который монтируют прямо на месте из других частей и блоков. Блок-бокс состоит из таким компонентов: ограждающие панели, крыша и каркас. Все перегородки и стены помещений имеют в своем покрытии специальные 3-хслойные панели для стен, а также потолок, состоящий из профилированного листа. Весь блок оборудован продуманным освещением, механической системой вентиляции и экономным электроотоплением.

Можно использовать как склад пенообразователя и пожинвентаря. Имеет в своей конструкции 2 основных отсека - это склад, предназначенный для хранения всевозможного пожарного оборудования и сопутствующего ему инвентаря для тушения пожаров, а так же склад, где хранится пенообразователь.

ПЕНООБРАЗОВАТЕЛИ

AFFF-IH

Тип	фторосинтетический
Концентрация	1/3/6%
Назначение	пожаротушащее средство по ГОСТ 27331 (класс пожаров А и В)
Кратности пены	низкократная пена
Тип воды	водопроводная, техническая, морская
Экологическая безопасность	IV класс по ГОСТ 12.1.007
Морозостойкость	-15°С

AFFF-IHCB

Тип	фторосинтетический
Концентрация	1/3/6%
Назначение	пожаротушащее средство по ГОСТ 27331 (класс пожаров А и В)
Кратности пены	пена любой кратности
Тип воды	водопроводная, техническая, морская
Экологическая безопасность	IV класс по ГОСТ 12.1.007
Морозостойкость	-15°С

AFFF-IIH

Тип	фторосинтетический
Концентрация	1/3/6%
Назначение	пожаротушащее средство по ГОСТ 27331 (класс пожаров А и В)
Кратности пены	низкократная пена
Тип воды	водопроводная, техническая, морская
Экологическая безопасность	IV класс по ГОСТ 12.1.007
Морозостойкость	до -45°С

AFFF-IIHCB

Тип	фторосинтетический
Концентрация	1/3/6%
Назначение	пожаротушащее средство по ГОСТ 27331 (класс пожаров А и В)
Кратности пены	пена любой кратности
Тип воды	водопроводная, техническая, морская
Экологическая безопасность	IV класс по ГОСТ 12.1.007
Морозостойкость	до -45°С

ПЕНООБРАЗОВАТЕЛЬ ТИПА S

Тип	углеводородный
Концентрация	1/3/6%
Назначение	пожаротушащее средство по ГОСТ 27331 (класс пожаров А и В)
Кратности пены	пена любой кратности
Тип воды	водопроводная, техническая, морская
Экологическая безопасность	IV класс по ГОСТ 12.1.007
Морозостойкость	до -45°С

ПЕНООБРАЗОВАТЕЛИ

ПЕНООБРАЗОВАТЕЛЬ ТИПА S ЦЕЛЕВОГО НАЗНАЧЕНИЯ

Тип	углеводородный
Концентрация	1/3/6%
Назначение	пожаротушащее средство по ГОСТ 27331 (класс пожаров А и В)
Кратности пены	пена любой кратности
Тип воды	водопроводная, морская
Экологическая безопасность	IV класс по ГОСТ 12.1.007
Морозостойкость	до -45°С

WA-18

Тип	смачиватель
Концентрация	0,5%
Назначение	пожаротушащее средство по ГОСТ 27331 (класс пожаров А)
Кратности пены	пена средней кратности
Тип воды	водопроводная, техническая
Экологическая безопасность	IV класс по ГОСТ 12.1.007
Морозостойкость	-5°С

WA-60

Тип	смачиватель
Концентрация	0,5%
Назначение	пожаротушащее средство по ГОСТ 27331 (класс пожаров А)
Кратности пены	пена средней кратности
Тип воды	водопроводная, техническая
Экологическая безопасность	IV класс по ГОСТ 12.1.007
Морозостойкость	-5°С

«ПРЕМИУМ»

Тип	фторосинтетический
Концентрация	1/3/6%
Назначение	пожаротушащее средство по ГОСТ 27331 (класс пожаров А и В)
Кратности пены	низкократная пена
Тип воды	водопроводная, техническая, морская
Экологическая безопасность	IV класс по ГОСТ 12.1.007
Морозостойкость	-15°С

«ПРЕМИУМ-ПОЛЯРНЫЙ»

Тип	фторосинтетический
Концентрация	1/3/6%
Назначение	пожаротушащее средство по ГОСТ 27331 (класс пожаров А и В)
Кратности пены	пена любой кратности
Тип воды	водопроводная, техническая, морская
Экологическая безопасность	IV класс по ГОСТ 12.1.007
Морозостойкость	до -45°С